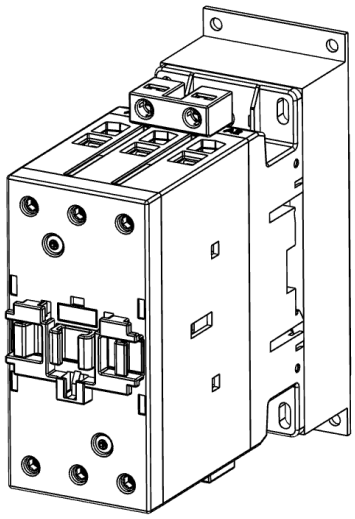

КПТ 40А-3НО-110В
ВПТС.674271.019-01
Контактор электромагнитный

Для коммутации электрических цепей переменного и постоянного тока подвижного состава, промышленного оборудования, телекоммуникации, электротранспорта, АКБ систем бесперебойного питания

Особенности

- Контактор переменного и постоянного тока
- Электромагнитный привод
- Широкий диапазон напряжения управления
- Широкий температурный диапазон
- ГОСТ IEC 60947-1
- ГОСТ IEC 60947-4-1
- ГОСТ 9219-88
- Механическое и климатическое исполнение для подвижного состава

Технические данные

Наименование	Значение					
Количество полюсов/тип контактов	3НО					
Рабочий ток АС-3 (440 В, 55°С)/Тепловой ток	40 А/70 А					
Номинальное напряжение изоляции	1000 В					
Отключающая коммутационная способность на переменном токе	320 А при 440 В/ 265 А при 500 В/ 256 А при 690 В					
Максимальный ток отключения при последовательном соединении полюсов, А:	L/R ≤ 1 мс			L/R ≤ 15 мс		
	1 пол	2 пол	3 пол	1 пол	2 пол	3 пол
- при напряжении до 24 В	40	48	48	27	32	40
- при напряжении 48 В	35	48	48	23	30	40
- при напряжении 75 В	30	45	48	19	27	38
- при напряжении 110 В	8	42	44	3	22	27
- при напряжении 220 В	-	5	56	-	5	32
Напряжение катушки управления	77...143 В постоянного тока					
Мощность катушки управления (коммутация/удержание)	23...68 Вт/ 1,2...1,9 Вт					
Механическая износостойкость	15 млн. циклов					
Коммутационная износостойкость	1,5 млн. циклов					
Диапазон рабочих температур	-40...+70 °С					

Наименование	Значение
Группа механического исполнения	M25
Степень защиты	IP20
Подключение проводников	Винт-гайка
Способ крепления	Винт/DIN рейка 35 мм
Габаритные размеры	147,15 x 145 x 55 мм
Масса	1,3 кг
Вылет ионизированного газа из дугогасительных камер контактора	Не более 50 мм

Габаритный чертеж

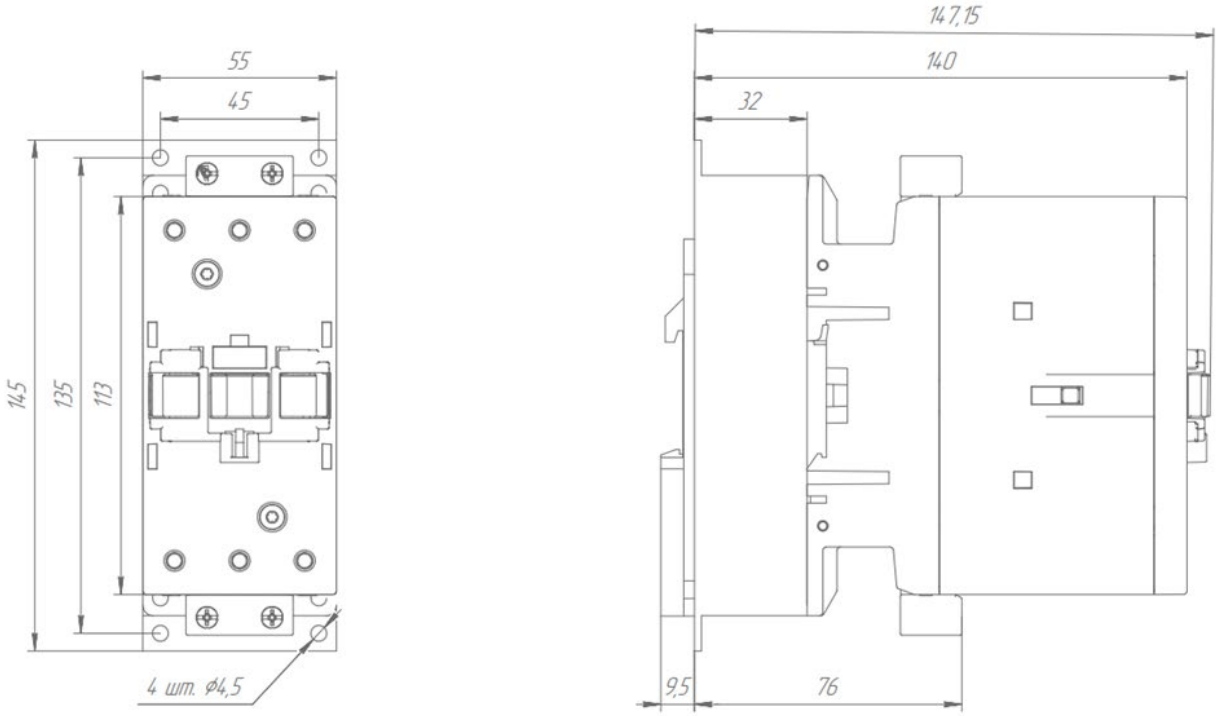

Схема подключения

